INGENIERÍA PENSADA PARA EL INSTALADOR:

DISEÑO DE ESTRUCTURAS SOLARES PARA INSTALACIÓN RÁPIDA

Exposolar 2026 | Soluciones de fijación a la fija



¿Quiénes Somos?

ARCOLI es una empresa colombiana con más de 44 años de experiencia en el sector metalmecánico, especializada en la fabricación de estructuras, perfiles y productos de aluminio para diversas industrias. Nos enfocamos en ofrecer soluciones confiables, duraderas y adaptadas a las necesidades específicas de nuestros clientes B2B y B2C.



¿Cuántas veces llegaste a obra y algo no cuadraba?

Retrasos, sobrecostos y frustración por una mala planeación.

ARCOLi

¿POR QUÉ OCURREN ESTOS PROBLEMAS?



Mal dimensionamiento

Estructuras que no coinciden con los planos propuestos.



Sin instrucciones

Ausencia de planos claros o guías de montaje que ralentizan el ensamble.



Piezas genéricas

Accesorios genéricos que no encajan perfectamente.

¿CÓMO ARCOLI LO RESUELVE?

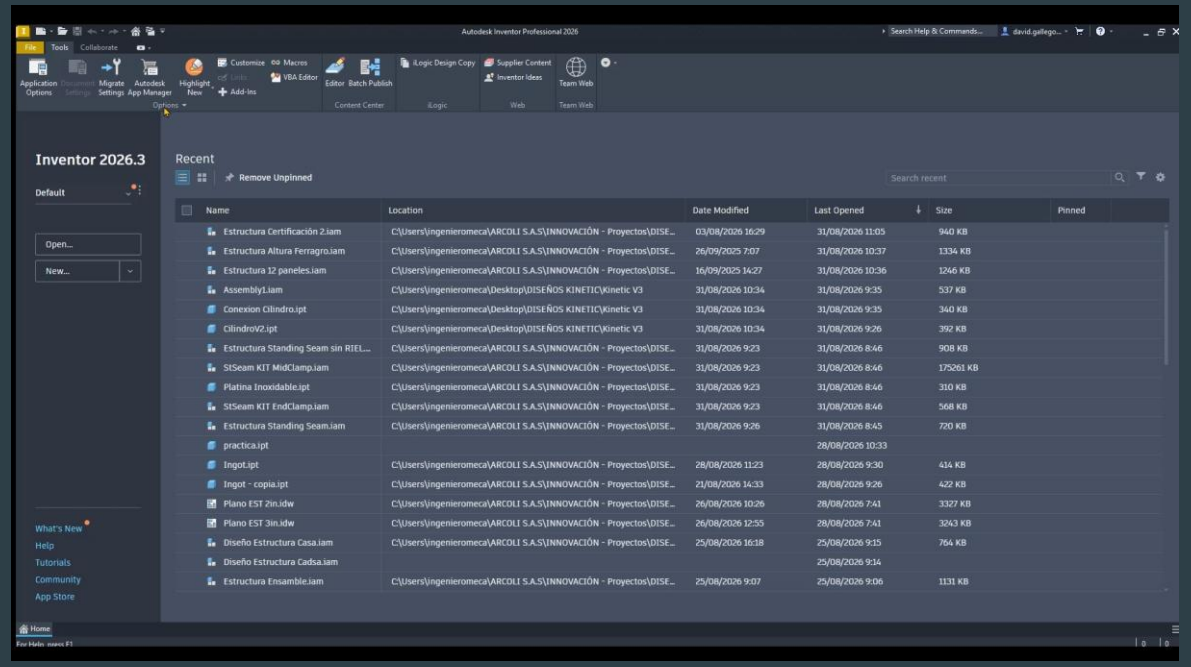

Simulación y diseño a medida según los requerimientos del cliente.

- **Kit completo:** Todo lo necesario llega organizado y pre-ensamblado según diseño.
- **Cortes exactos:** Perfiles a medida (desde 0.1m hasta 6.2m de longitud) para montaje directo.
- **Instrucciones claras:** Guía con planos de montaje digitales al instante para el instalador.

ARCOLi.

¿CÓMO ARCOLI LO RESUELVE?

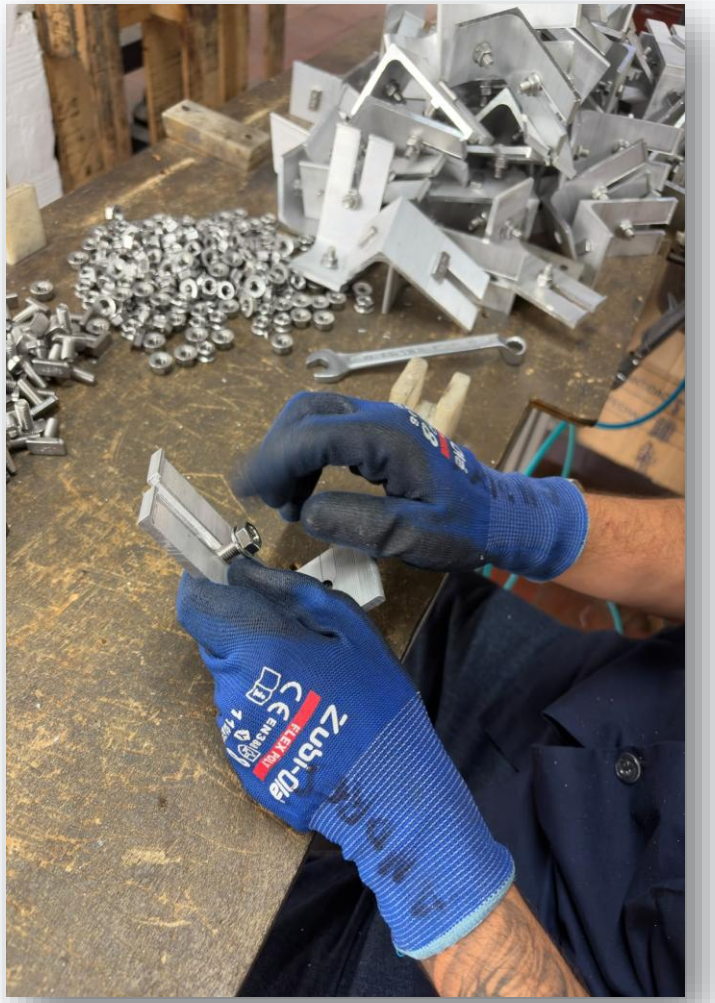



¿CÓMO ARCOLI LO RESUELVE?









ARCOLi



EN OBRA SE NOTA

El menor tiempo en despachos

Disponibilidad de 4 MW de estructura con el menor time-to-market del mercado (1 día en stock, 10 en desarrollo)

1 - 2 Días

Despacho estándar

ARCOLi

EN OBRA SE NOTA

Eficiencia sin Improvisación

Nuestros accesorios se complementan a la perfección gracias a sus geometrías especiales que aportan rigidez estructural.

Resultado: Una instalación más rápida, segura y profesional en tiempo real.

25 Años
Garantía de corrosión.

10 Años
Garantía certificada en elementos



ESTRUCTURAS SOLARES ARCOLI

Versatilidad para cualquier cubierta

Conjunto modular, fácil de ensamblar, con la capacidad de acoplarse a las distintas cubiertas y permitiendo la **personalización total** para optimizar el espacio disponible.

- **Aluminio 6005 T6:** Perfiles extruidos, livianos, resistentes a la corrosión. (Normativa ANSI35.2).
- **Acero Inoxidable 304ss:** Tornillería T-Head y tuercas en acero inoxidable para mayor torque. (Normativa EN10204 3.1).
- **Equipotencialidad:** Mid Clamps, End Clamps y Grounding Lugs con pines indentadores incorporados.



ARCOLi

SOLUCIONES PARA TODA CUBIERTA



Sistema Lastrado

Inclinación sencilla o doble con contrapeso de 30kg. Ideal para evitar perforaciones y filtraciones.



Cubierta Losa

Fijación directa con L Foot de ranura vertical (4 cm de ajuste) para techos planos de concreto.



Standing Seam

Accesorio Gclamp con cero penetración de cubierta, conservando la impermeabilidad al 100%.



Teja de Barro

Accesorio de acero inoxidable que se acoplan bajo la teja y aseguran el Master Beam.

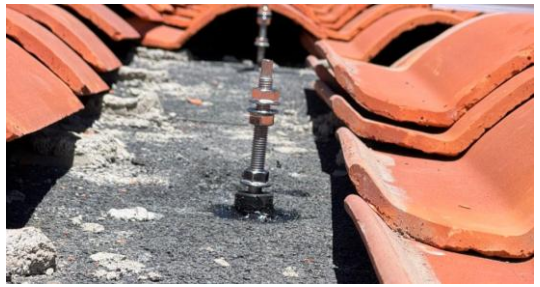

Metálica y Fibrocemento

Accesorio de tornillo autoperforante/autorroscante, con arandela EPDM para generar el sello impermeabilizante accesorio-techo.



Diseños Especiales

Ingeniería a la medida (estructuras atípicas). Diseñamos para tu requerimiento.

ACCESORIOS DISPONIBLES

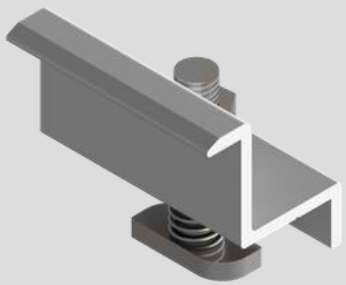

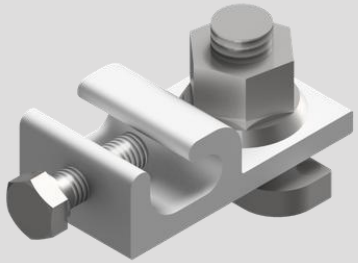

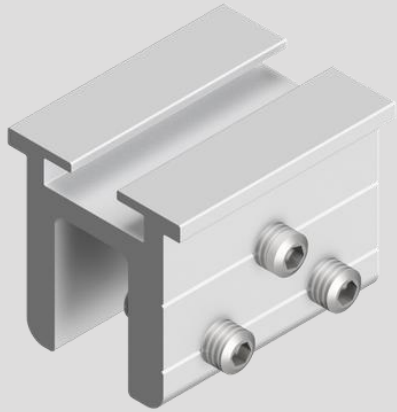

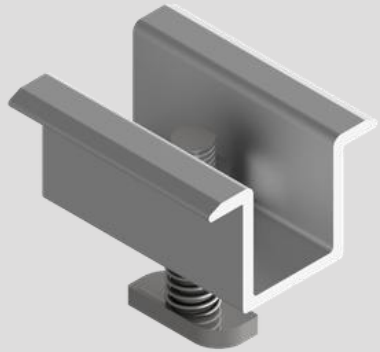

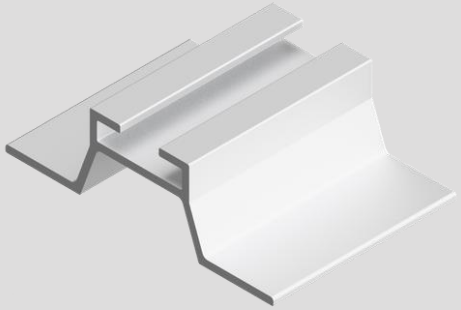



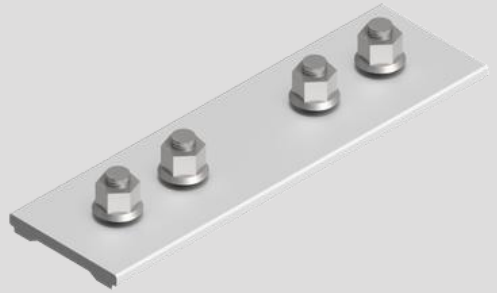

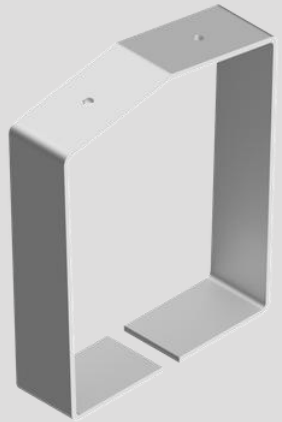



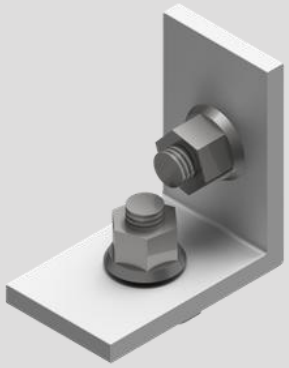

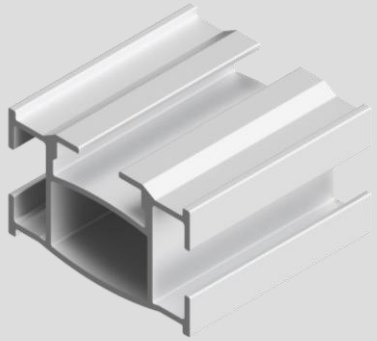

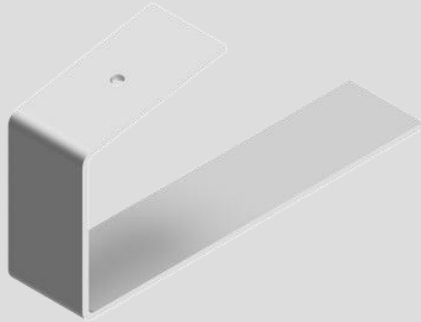

ARCOLi

CASO REAL: PROYECTO DE REFERENCIA

30%

Ahorro en Tiempo



Instalación Techo, Medellín

Implementación de estructura **modular** con la ingeniería previa y cortes personalizados de ARCOLi.

- Cero perforaciones y conservación de garantías de techo.
- Ensamble un 30% más rápido gracias a componentes pre-ensamblados y menos piezas.
- Resistencia estructural garantizada contra altas cargas de viento.

ARCOLi

ARCOLi®

PROYECTOS REALIZADOS CON NUESTRA ESTRUCTURA









ARCOLi

ARCOLi











CERTIFICADOS Y NORMATIVAS

- Sistema de gestión de calidad UKAS.No.CI/139260 certifica que el acero inoxidable 304ss usado en tornillos, tuercas, resortes y pines indentadores es fabricado y aprobado de acuerda a la norma EN10204 3.1.
- Perfiles de aluminio usados en los accesorios, cumplen con los estándares consignados en las normas técnicas ANSI 35.2 y *Aluminium Association.*
- Estructura certificada bajo la norma UL2703:2015

QCERT ORGANISMO DE CERTIFICACIÓN

ONAC ACREDITADO

ARCOLi

¿LISTOS PARA TRABAJAR A LA FIJA?

Contáctanos:

Juan Carlos Díez– Director comercial
+57 3113335783
Juan.diez@arcoli.com

Juan José Salazar – Ingeniero de diseño
+57 3002507235
Juan.salazar@arcoli.com

David Gallego – Ingeniero de diseño
+57 3217548991
David.gallego@arcoli.com

www.arcoli.com

Carrera 85 #63-1 Medellín, Colombia

Visítanos en nuestro STAND



ARCOLi.