
Stäk
Aluminum
Solar Racks
ESTRUCTURAS PARA
PANELES SOLARES
V. 8
04-2026
MADE IN
COLOMBIA
MADE IN
BARRANQUILLA

Stäk Aluminum

Solar Racks

ESTRUCTURAS PARA PANELES SOLARES



Stäk
Nuestra empresa



Täg
Cubiertas



Jög
Granjas en Aluminio

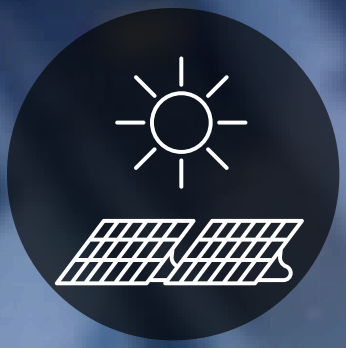

Stäl
Granjas en Acero galvanizado



Bilport
Parqueaderos



Stäk Charge
Electrolineras



Stäket
Cerramientos

V. 8
04-2026

MADE IN COLOMBIA MADE IN BARRANQUILLA

NUESTRA EMPRESA



¿Quiénes somos?

En Stäk Aluminum, fabricamos estructuras para paneles solares, con certificaciones y cálculos que garantizan resistencia a vientos de hasta 65 m/s.
Somos proveedor Global de Solar Racks y Perfiles de Aluminio, Fabricamos productos con los más altos estándares de calidad, optimización y reducción de costos para nuestros clientes.



¿Por que elegirnos?

Nos destacamos por:
Durabilidad: Produciendo perfiles con los Estándares de calidad para exportación.
Precios de fábrica: Acompañamos a nuestros clientes en sus diseños y optimizamos la producción de sus proyectos.
Disponibilidad: Fabricamos desde Barranquilla, Colombia para el mundo.

NUESTRA EMPRESA

Team Stäk



En Stäk Aluminum contamos con un equipo de arquitectura e ingeniería dedicado a optimizar y viabilizar todos los diseños de nuestros clientes, transformándolos en perfiles de aluminio de alta precisión.

Nuestro departamento de diseño desarrolla estructuras personalizadas para cada proyecto, garantizando eficiencia, resistencia y durabilidad. Además, mantenemos un fuerte compromiso con la sostenibilidad, utilizando materiales reciclables y procesos eco-amigables.

SOMOS FABRICANTES

Punto de fabrica
Via Cordialidad con circunvalar a
1 km, Galapa

Nuestrasgarantías Y certificaciones

+40 Experiencia
10 AÑOS GARANTÍA
NSR-10
UL 2703:2015

Certificaciones de nuestro aliado

EXAL

MIEMBRO ACTIVO
ANDI MÁS PAÍS
ASTM INTERNATIONAL
ISO 9001:2015
APORTAMOS A UNA ECONOMÍA CIRCULAR
ALUMINIO RECICLABLE AL 97%

Puntos de distribución

- **Barranquilla:** Calle 52 #36-31 - Cel: 3045606547
- **Cartagena**: Calle 30 # 21-78, Ap 2 - Cel: 3175012149
- **Santa Marta**: Cra 19 # 29D-19 - Cel: 3174279464
- **Valledupar**: Cra 11 # 18-46

Täg System

SOLUCIONES EN CUBIERTAS



Contamos con la mejor serie versátil de bastidores solares para cualquier tipo de techo. Stäk Aluminium cuenta con la solución mas versátil de Racks Solares, Contamos con todos los elementos para Instalar de manera más rápida y sencilla los Paneles Solares. Compatible con Paneles Solares de 30 mm, 35 mm y 40 mm. Asi mismo, garantizamos un montaje solar de alta calidad y contamos con todas las certificaciones y controles de calidad según las normas ASTM, CE y NSR-10.

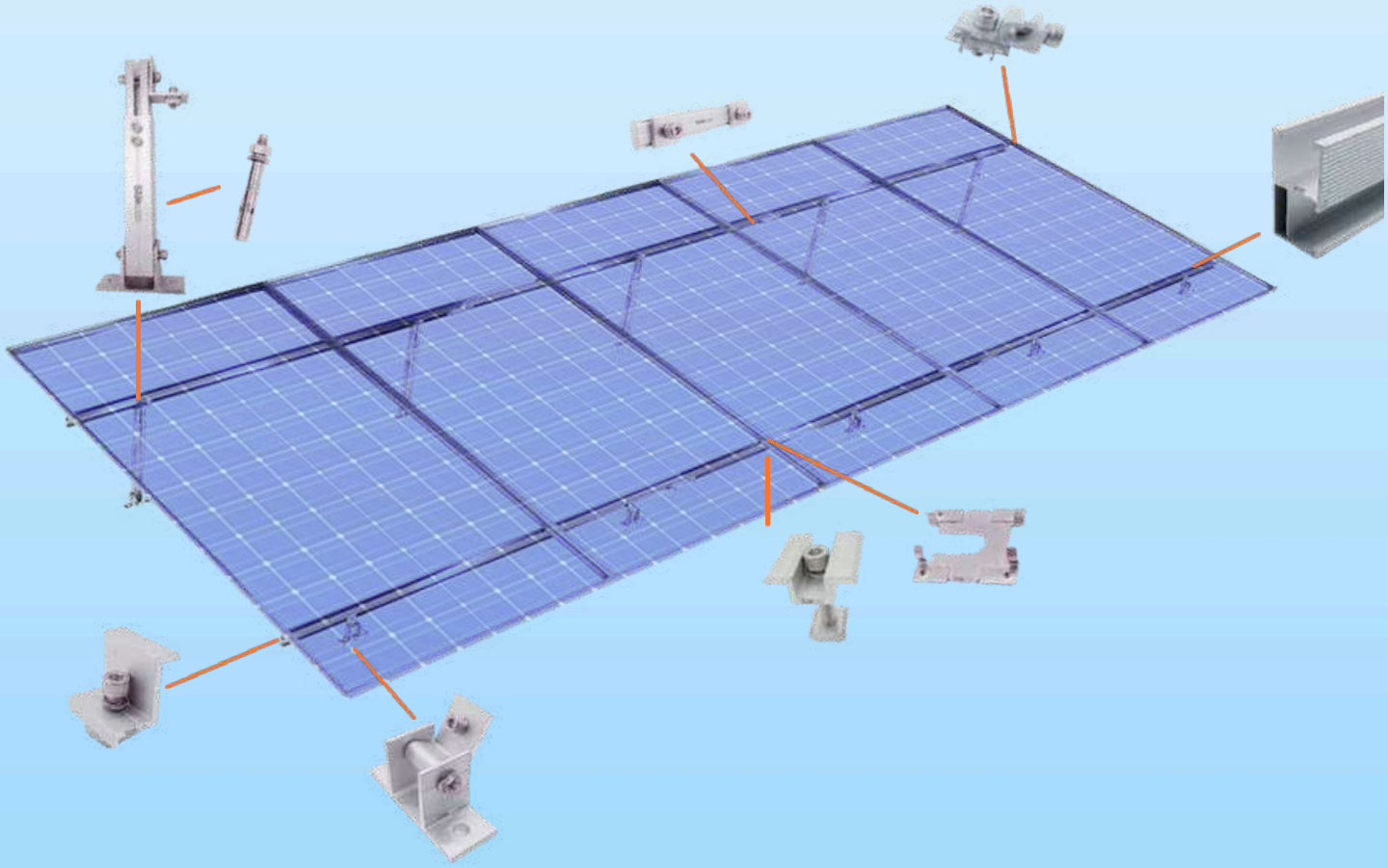

Täg System

PRODUCTOS



PS001 Light Duty Rail



PS003 Heavy Duty Rail



Mini Riel



Micro Riel



Micro Riel Heavy Duty Rail



STAK-EC-F3 End Clamp



STAK-IC-F6 Mid Clamp



STAK-G-GL-AU
Ground Lug



STAK-R04-SP03
Rail Splice



STAK-L01A-010
Teen Roof I - Foot



STAK-AD-RL
Pata Ajust. Trasera



STAK-AD-FL2-AD
Pata Ajust. Delantera

Täg System

PRODUCTOS



STAK-TIM-A20
Rail Nut



STAK-SHB-01-250-SF
Hanger Bolt M10 X 250
Self Drilling Screw



STAK-SHB-01-250
Hanger Bolt M10 X
250 Wood Screw



STAK-SAHB-10-120
T Bolt M10 X 120



STAK-G-50 g-Clip
Para Teja Traslapada



STAK-G-GC-5
Clip For Ground



STAK-CW01-A2
Rubber Pad



STAK-STB
Autoperforante 3" y 4"



STAK-SEB-870
Perno De Expansion
SS304 M8 X 70



STAK-PCW
STAINLEES STEEL
WATER DRAINAGE
CLIP



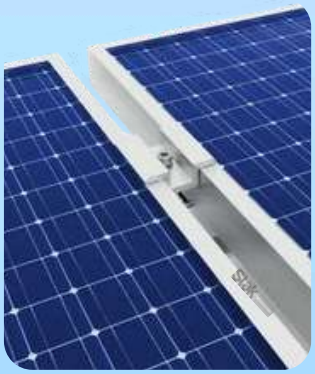

Jög System

GRANJAS SOLARES



El sistema JÖG de Stäk Aluminum, ofrece versatilidad en su instalación, permitiendo su uso en campo abierto, sobre zapatas de cimentación o sobre losa de concreto.
La capacidad de carga superior del sistema JÖG optimiza el espacio y mejora la eficiencia en la generación de energía limpia.
Este sistema moderno y efectivo se adapta fácilmente a diversos terrenos y superficies para la instalación de paneles solares.



Jög System

VERSATILIDAD DEL SISTEMA

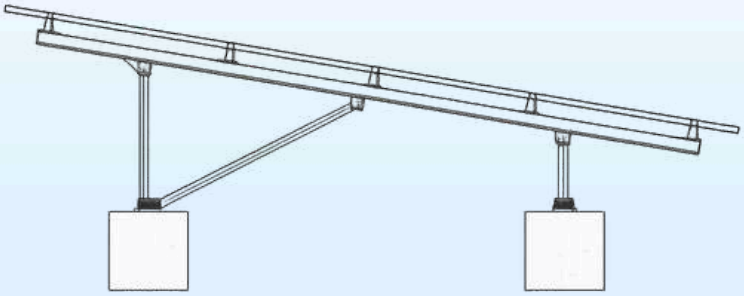

Instalación Portrait Para Dos Paneles En Linea

Jög System - 2By - Portrait

Optimiza el espacio en granjas solares, alineando dos paneles verticalmente para una recolección eficiente de energía.

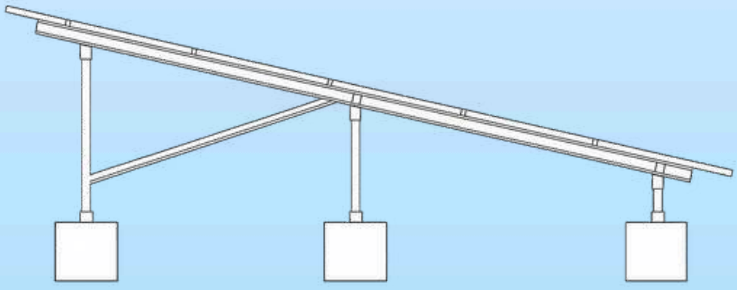

Instalación Portrait Para Tres Paneles En Linea

Maximiza la producción de energía en proyectos de mediana escala con tres paneles alineados, aprovechando mejor el espacio.

Stäl System

GRANJAS SOLARES EN ACERO GALVANIZADO

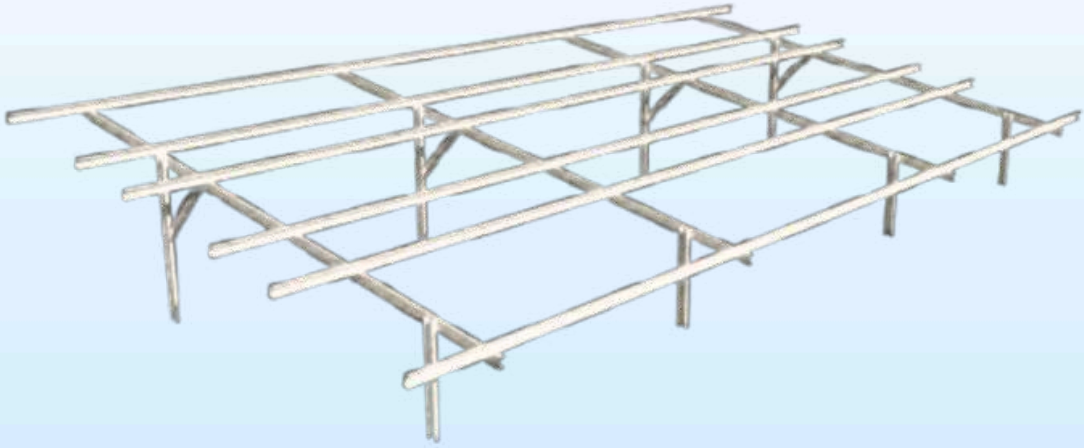

El sistema **Stäl** de **Stäk Aluminum** está diseñado para granjas solares de gran escala, ofreciendo **una solución robusta, económica y altamente eficiente** para configuraciones **3BY** en orientación **portrait**. Su estructura en **acero galvanizado** con patas hincadas directamente en el terreno permite una instalación más rápida, firme y optimizada



Stäl System

GRANJAS SOLARES EN ACERO GALVANIZADO

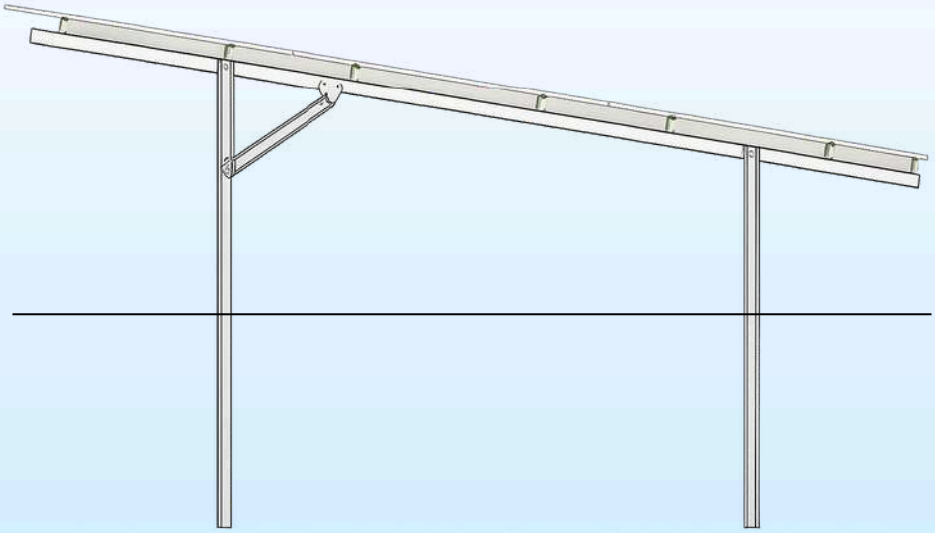

Stäl System - 3by - Portrait

Instalación Portrait Para Tres Paneles En Linea

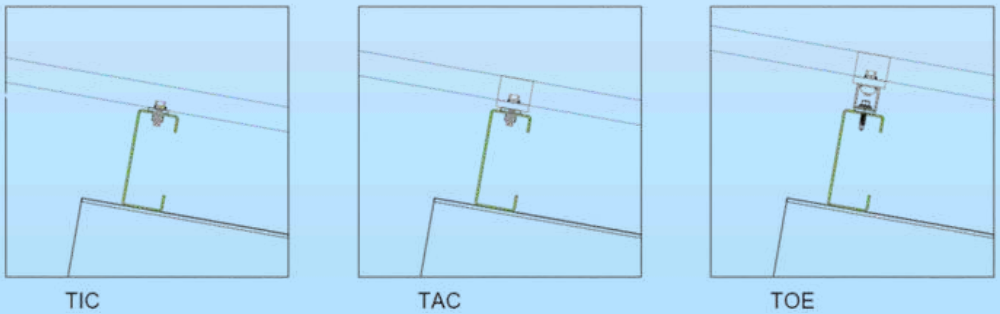

Múltiples opciones de conexión que aseguran una instalación confiable, preservan la vida útil de la estructura y evitan riesgos de corrosión por contacto entre materiales.

Tu granja solar de aluminio en un solo envío
Despachamos 1+ megavatio a cualquier destino



Nuestra fabrica

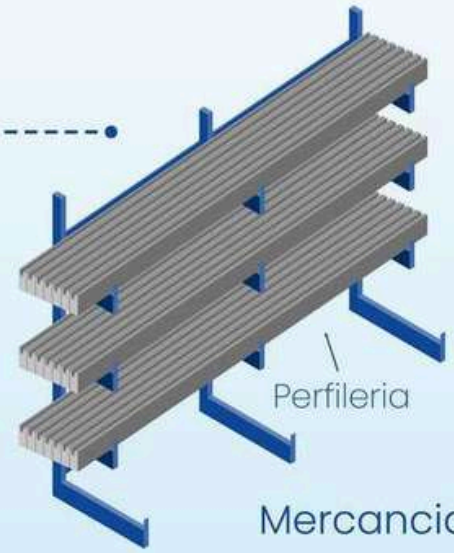



Mercancia en Stock



Transporte con capacidad de un megavatio



Cargue de pedido



En un solo transporte, toda una granja solar

Bilport System

CARPORTS



El sistema BIL de Stäk Aluminum, ofrece versatilidad en su instalación, permitiendo su uso en parqueaderos o en campos abiertos, sobre zapatas de cimentación o sobre losa de concreto.
La capacidad de carga superior del sistema BIL optimiza el espacio y mejora la eficiencia en la generación de energía limpia.
Además, el sistema ofrece múltiples maneras de ensamblaje, permitiendo que los clientes elijan la opción que mejor se adapte a sus requerimientos.



Bilport System

VERSATILIDAD DEL SISTEMA

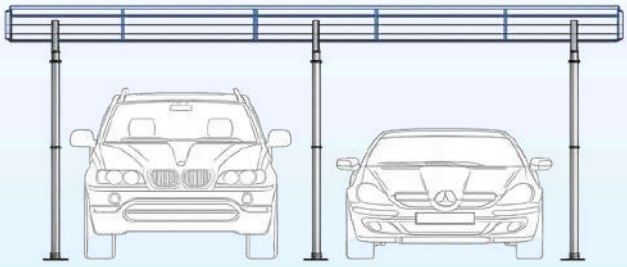

Bilport System - 2By HR5

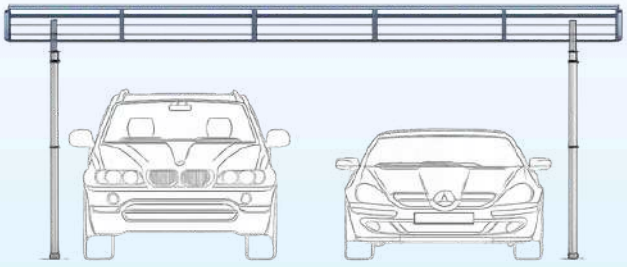

Bilport System - 2By HR6

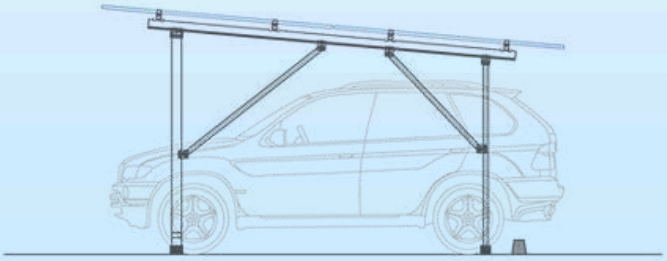

Bilport System - 2By

Carport para Dos Paneles en linea

Ligero y eficiente, ideal para proyectos pequeños, proporcionando protección y generación de energía con estructura optimizada.

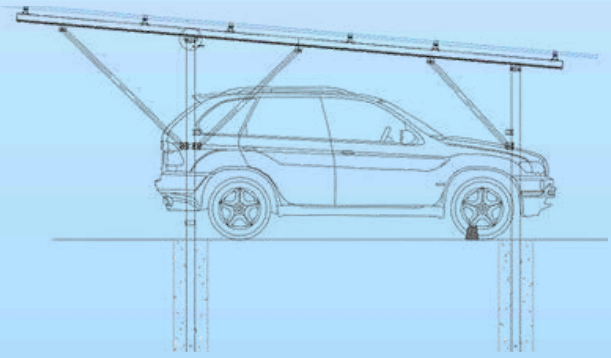

Bilport System - 3By

Carport para tres Paneles en linea

Diseñado para parqueaderos de dos vehículos sin postes intermedios, esta opción soporta condiciones más exigentes sin comprometer el rendimiento.

Jög / Bilport System

PRODUCTOS



STAK-HR5
Perfil de Riel



Satk-BR9
Perfil de Vigas



STAK-SP200
Conector de Riel



STAK-T50C
Perfil de Soportes



Satk-HR6
Perfil de RIEL



STAK-SPBILL
Conector de Riel



STAK-NAL-BA4-1
Soporte a piso doble



STAK-BR9-HSP1-2
Conector doble de soporte a viga



STAK-CR-AC60
Conector de Fijación de Riel



LIDHR5
Cobertor Para Riel

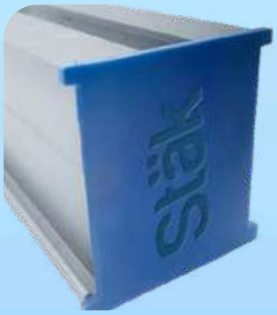

LIDBR9
Cobertor Para Viga



STAK GUMMI- Rubber packing for solar racks 2.64mt

Stäk Charge

ELECTROLINERAS



La línea de **electrolineras** de Stäk Aluminum diseñada para impulsar la **movilidad eléctrica** con soluciones eficientes, modernas y compatibles con sistemas solares.
Energía inteligente. Movilidad sostenible.

SOLUCIONES DE CARGA SEGÚN ESCALA



22 Kw AC: Soluciones para carga de mediana velocidad, parqueaderos de oficinas, hoteles, clubes, conjuntos residenciales, comercios de baja rotación.



40 Kw DC: Soluciones de carga más rápidas, adecuadas para flotas o puntos de carga públicos con mayor demanda.



60 Kw DC: Soluciones de cargas rápidas en ubicaciones estratégicas o electrolineras de mayor tráfico.

*Soluciones a mayor escala (hasta 300 Kw): Presentación de nuestras soluciones de carga ultra-rápida, ideal para corredores viales, grandes centros de servicio o proyectos de gran envergadura.

Stäk Charge

ELECTROLINERAS

Tecnología de Stäk Charge
El mejor software para la red de carga más avanzada del país, garantizando un tiempo de actividad (uptime) del 99,99% y optimizando la experiencia del usuario final.



Funciones Clave

- Desbloqueo de la Electrolinera
- Pagos desde la App
- Historial de Cargas y Pagos
- Mapas para Encontrar los EV Chargers
- Manejo del Usuario Final

Plataforma Stäk Charge



- **Payment & Billing (Pagos y Facturación):** Integración total con el ecosistema financiero. Pagos por recarga con tarjetas de crédito, débito, PSE, Nequi y Daviplata.
- **HW Agnostic (Agnóstico de Hardware / OCPP):** Protocolo robusto de comunicación OCPP (1.6+) superior. Confiabilidad y funcionalidad con el hardware.
- **EV Roaming:** Total integración y conectividad a redes de carga en todo el país.
- **Funciones Inteligentes:** Gestión dinámica de carga y balanceo flexible (Load Balancing).
- **Administración simplificada:** Gestión remota, actualización de firmware a distancia, diagnóstico de ciclos operativos. Interfaz de administración altamente amigable.
- **Estadísticas y monitoreo en vivo:** Reportes reales del uso de carga, visualización de ganancias, estadísticas de uptime, usuarios inactivos.

Stäk Charge

ELECTROLINERAS

Nuestro modelo de negocio para expandir la Red de Carga por Colombia



¿Que Ofrecemos?

Expansión Nacional
Red de Electrolineras en todo el Territorio

Infraestructura Avanzada
Estaciones modernas, cofiables y escalables

Gestión Inteligente
Plataforma Stäk Charge con control y analitica en tiempo real

Monetización
Participa y obten ingresos desde tu punto de Carga



FORMAS DE PARTICIPAR EN STÄK ALUMINUM

Inversionista Externo

Invierte con retornos mensuales en electrolineras a nivél nacional.

Revenue Share

Participa en los ingresos generados por un punto de carga en tu propiedad/ negocio.

CPO
(Charge Point Operator)

Opera tus propios puntos de carga con la franquicia y plataforma Stäk Charge.

Aliado Roaming
(Roaming Partner)

Conexión (CSMS) y OCPI. Puente digital entre Stäk Charge y otros operadores nacionales.

Stäket System

SOLUCIONES EN CERRAMIENTOS



El sistema Staket de Stäk Aluminum ha sido diseñado especialmente para la instalación de paneles solares en cerramientos. Ofreciendo una solución estructural, funcional y estéticamente adaptable a distintos entornos. Gracias a su diseño modular, el Staket System permite una instalación ágil y segura sobre superficies perimetrales, cercas o estructuras verticales, optimizando espacios normalmente no aprovechados para generación solar.

La captación de energía puede ser bidireccional esto dependerá del modelo del panel y de la ubicación del proyecto.

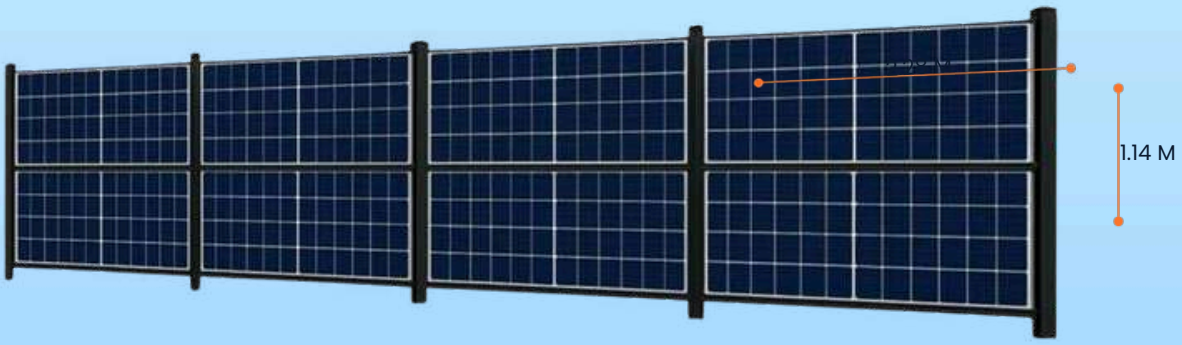

Stäket System

SOLUCIONES EN CERRAMIENTOS



Stäket transforma espacios con un sistema de perfiles de aluminio diseñado para **cerramientos, fachadas, balcones, casetas** y múltiples aplicaciones arquitectónicas. Permitiendo crear soluciones tanto decorativas como estructuralmente útiles para proyectos residenciales, comerciales e industriales.
Ideal para obras que buscan seguridad, ventilación, privacidad y una imagen moderna premium, con la durabilidad y precisión que caracterizan a **Stäk Aluminum.**

Casetas funcionales, modernas y adaptables para equipos, almacenamiento o espacios técnicos en obra.
Protege inversores, tableros, herramientas o áreas operativas



Stäket System

PRODUCTOS

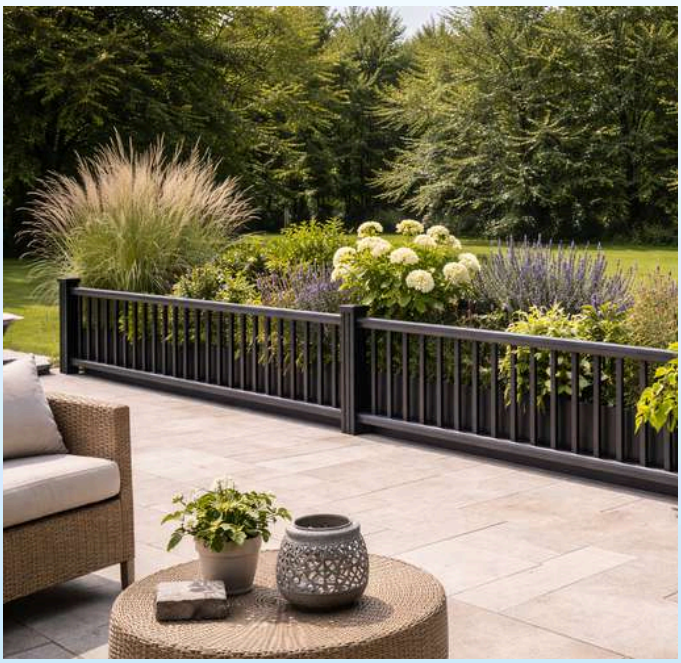



Seguridad | **Uso Residencial**

Más que cerramientos, Stäket System convierte zonas en experiencias de diseño, seguridad y elegancia.

Su versatilidad permite desarrollar soluciones en aluminio y vidrio o perfiles decorativos,

Stäk Aluminum

Solar Racks

U.S.A.
Stäk Glass and Aluminum
11801 NW 100th Rd Suite 15
Miami FL 33178, USA
Call us: +1 (305) 570-1260
Write us: info@stakaluminum.com

COLOMBIA
Stäk Aluminum-EXAL S.A.
Calle 52 #36-31
Barranquilla, Atlántico
Call us: +57 (304) 560-6547
Write us: info@stakaluminum.com

PS001 Light Duty Rail

VERSÁTIL EN SU INSTALACIÓN



DETALLADO



ILUSTRACION

El Light Duty Rail permite armar camas de paneles solares con luces desde 1.35 hasta 1.60 metros entre puntos de apoyo.

Dimensiones

- 4.7mt
- 6mt

Acabados

- *crudo*
- *anodizado*

Stäk Aluminum

PS003 Heavy Duty Rail

VERSÁTIL EN SU INSTALACIÓN

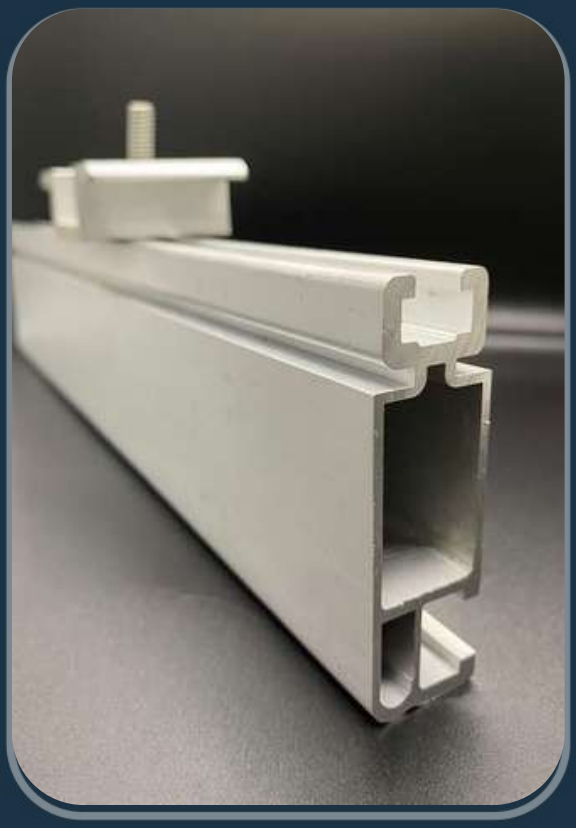

DETALLADO



DETALLADO

El Heavy Duty Rail es una riel alternativo para condiciones en sitio con luces de hasta 2.8 metros entre puntos de apoyo.

Dimensiones

- 6m
- 4.7m

Açabado

Crudo

Stäk Aluminum

SOL001 Mini Rail

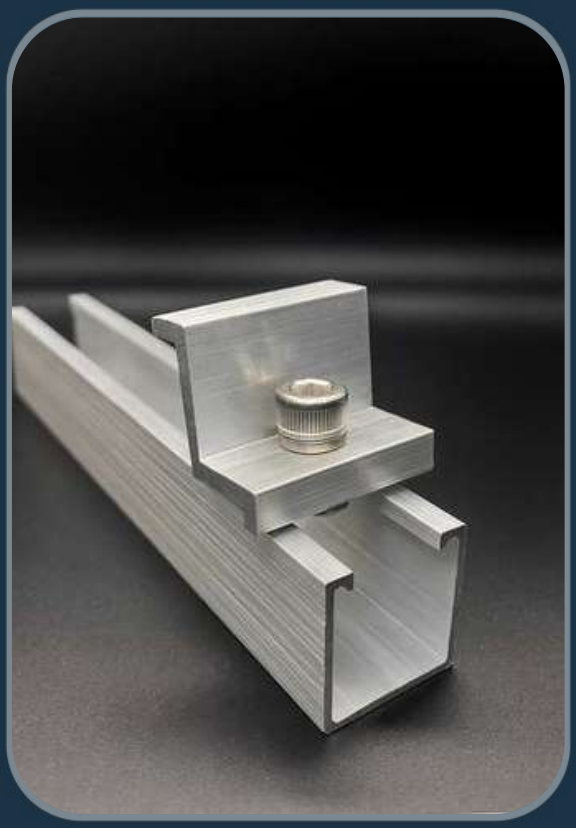

DETALLADO

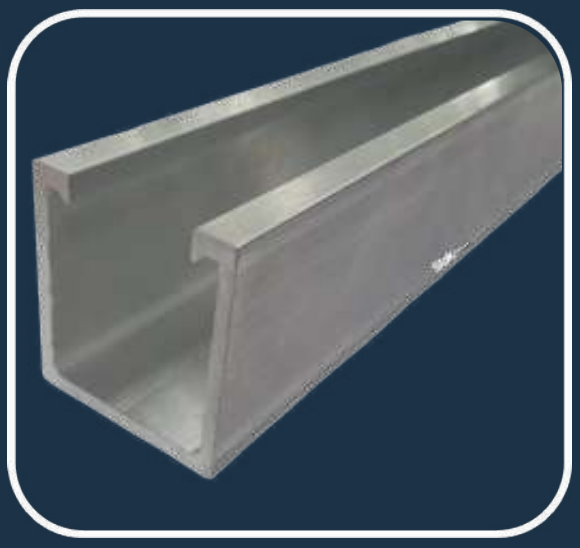

DETALLADO

El mini rail para instalaciones sin elevación sobre nivel zero.

Dimensiones

- 6mt

Acabado

- *crudo*

Stäk Aluminum

STAK-ALH-MINI-03A Micro Riel



DETALLADO

Incluyen accesorios:
tornillos con arandelas y aislante EPDM para evitar par galvánico.

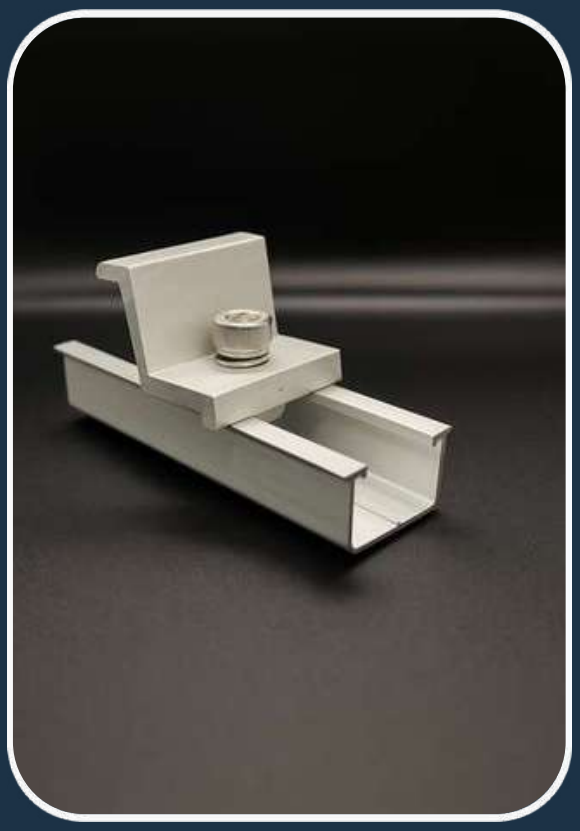

ILUSTRACION

El Micro Rail conveniente para proyectos pequeños que no necesitan inclinación o sobre camas en acero preexistentes. precortado.

Dimensiones
- 20mm
- 100mm

Acabados

- *Anodizado*

STAK-ALH-MINI-03A Micro Riel-Heavy Duty

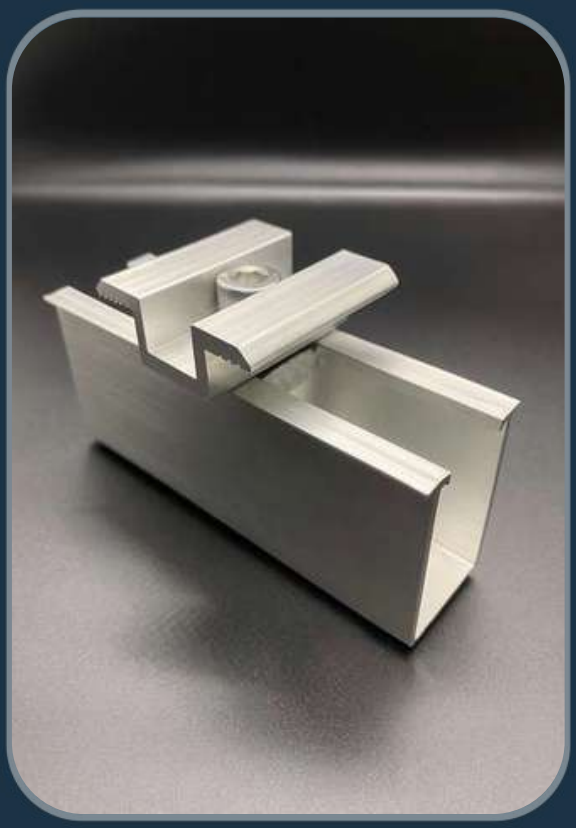

DETALLADO



DETALLADO

Incluyen accesorios: tornillos con arandelas y aislante EPDM para evitar par galvánico.

El Micro Rail conveniente para proyectos pequeños que no necesitan inclinación o sobre camas en acero preexistentes. Viene de 40 mm 100 mm precortado.

Dimensiones

- 40 mm
- 100 mm

Acabado

- Anodizado

Stäk Aluminum

STAK-IC-F6 Mid Clamp



DETALLADO



ILUSTRACION

El Mid Clamp es el soporte intermedio entre paneles solares, viene para paneles de 30, 35 y 40 mm de alto.

Dimensiones

- 30 mm
- 35 mm

Acabados

- *Anodizado*

Stäk Aluminum

STAK-EC-F3 End Clamp

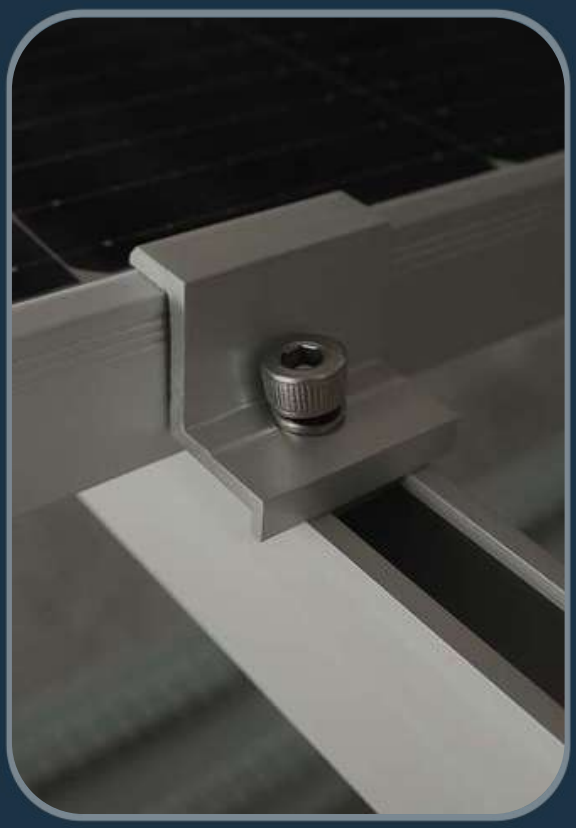

ILUSTRACION



DETALLADO

El End Clamp es el soporte inicial y final de cada hilera de paneles solares, para dar seguridad y agarre.

Dimensiones

- 30, 35, 40 mm

Acabado

- Anodizado

Stäk Aluminum

STAK-G-GL-AU Ground Lug

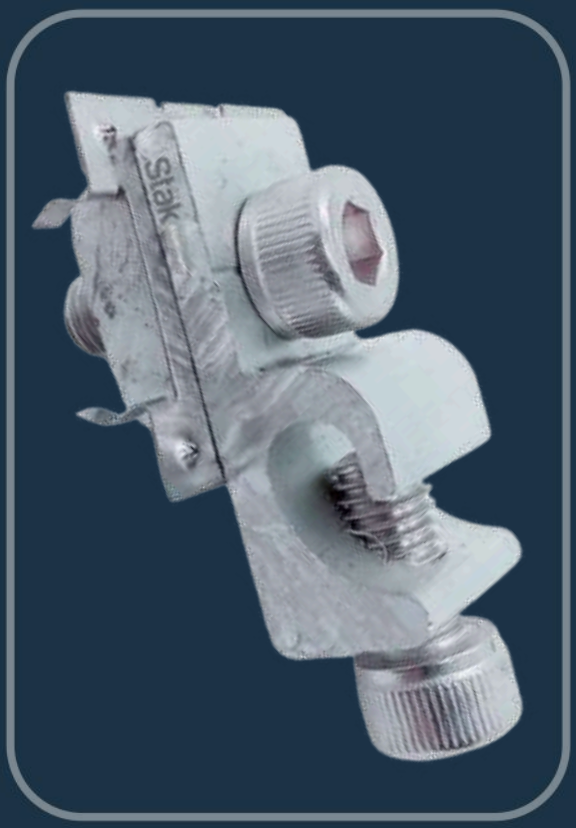

DETALLADO



ILUSTRACION

El ground Lug es un terminal de puesta a tierra para aterrizar los módulos de los panel solares al polo a tierra. Es esencial para garantizar la seguridad y el buen funcionamiento del sistema.

Acabados

- *Anodizado*

Stäk Aluminum

STAK-G-GC-5 Clip For Ground



ILUSTRACION



DETALLADO

El clip for ground se instala debajo de cada panel donde va el Mid Clamp para aterrizar la conductividad entre los paneles solares.

Dimensiones

- 6mt

Acabado

- *crudo*

Stäk Aluminum

STAK-R04-SP03 Rail Splice



DETALLADO

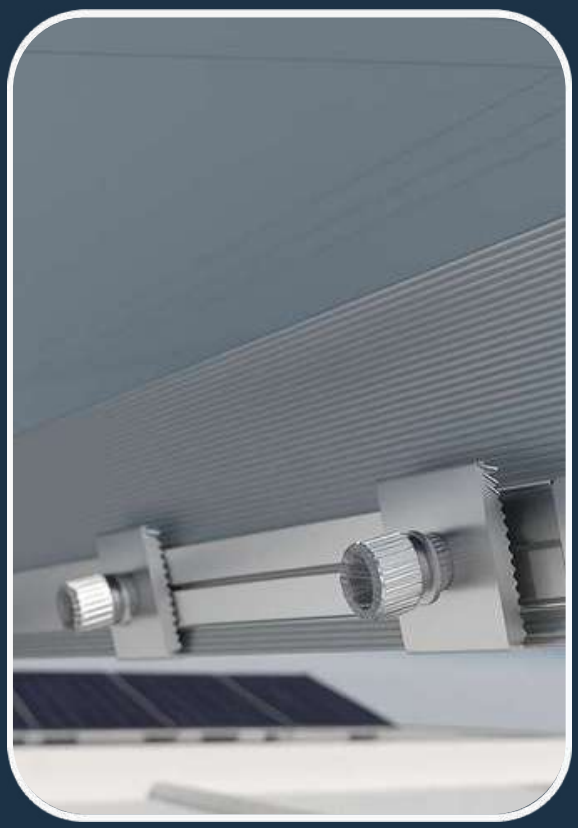

ILUSTRACION

El Rail Splice tiene la función de unir dos rieles, Light Duty para darle continuidad a la cama de paneles.

Dimensiones

- 15 cm

Acabados

- *Anodizado*

Stäk Aluminum

STAK-L01A-010 Teen Roof L - Foot



ILUSTRACION



DETALLADO

Las L Foot de Stäk Aluminum soportan las camas solares sobre cualquier tipo de cubierta ya sea concreto, teja ondulada o Metal.

Dimensiones

- 80mm

Acabado

- Anodizado

Stäk Aluminum

STAK-CW01-A2 Rubber Pad

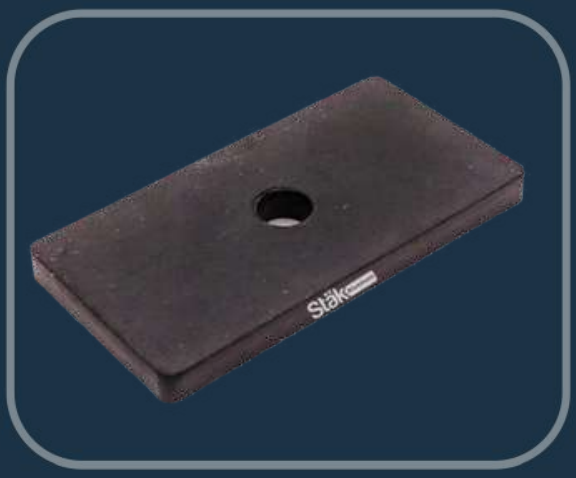

DETALLADO



ILUSTRACION

El Rubber Pad en EPDM , o caucho de Etileno-Propileno-Dieno, es un material termo polímero elastómero que se usa como aislamiento entre el aluminio y otros materiales.

STAK-STB Autoperforante 3" y 4"



DETALLADO



DETALLADO

Tornillo Auto Perforante de 3” o 4” en acero Inoxidable SS304.

Dimensiones

- 3" Y 4"

Materiales

- acero inoxidable

STAK-AD-RL Pata Ajustable Trasera



DETALLADO



ILUSTRACION

Las patas ajustables de Stäk Aluminum permite armar camas solares con ángulos de inclinación.

Inclinación

- De 8 a 15 grados

Acabados

- *anodizado*

Stäk Aluminum

STAK-AD-FL2-AD Pata Ajust. Delantera

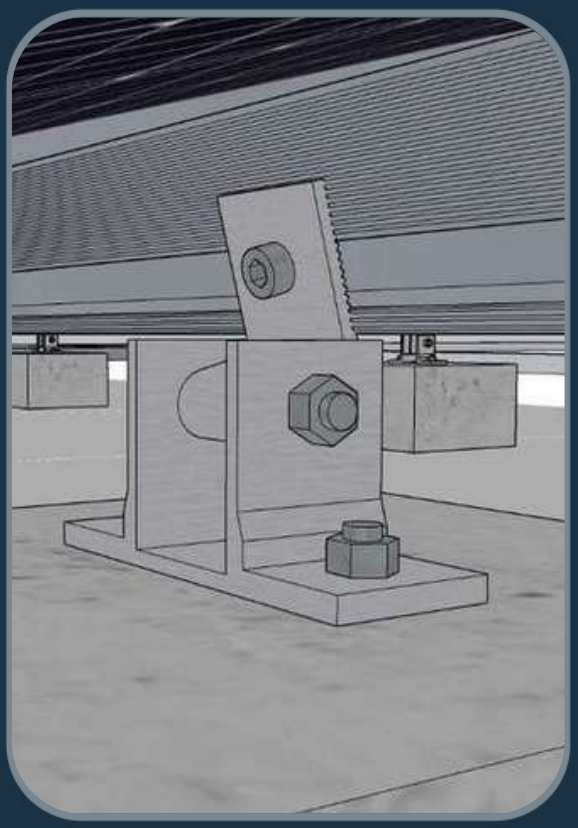

ILUSTRACION



DETALLADO

Las patas ajustables de Stäk Aluminum permite armar camas solares con ángulos de inclinación entre 5 hasta 20 grados de inclinación.

Acabado

- *Anodizado*

Stäk Aluminum

STAK-SEB-870 Perno de Expansion M8 X 70



DETALLADO

Perno de anclaje M8 x 70 mm para concreto en acero inoxidable SS304 para garantizar durabilidad.

STAK-TIM-A20 Rail Nut



DETALLADO

El Rail Nut es un tornillo en acero inoxidable versátil para múltiples conexiones entre rieles y elementos de fijación.

Stäk Aluminum

STAK-SHB Hanger Bolt M10 X 200/200 Wood Screw



ILUSTRACION



DETALLADO

El Hanger Bolt en acero inoxidable ss 304 de Stäk Aluminum permite instalar las estructuras de paneles solares sobre las tejas tipo Santa Fe sobre estructuras en madera.

Dimensiones

- 200 y 250 mm

Acabado

- Acero inoxidable

Stäk Aluminum

STAK-SHB-01-250-SF Hanger Bolt M10 X 250 Self Drilling Screw



DETALLADO



ILUSTRACION

Hanger Bolt con punta de broca autoperforante para estructuras en metal. Usar broca para metal de 9/16" (14 mm) para pre perforar la teja.

Dimensiones

- 200 y 250 mm

Acabado

- Acero galvanizado en c

Stäk Aluminum

STAK-SAHB-10-120 T Bolt M10 X 120

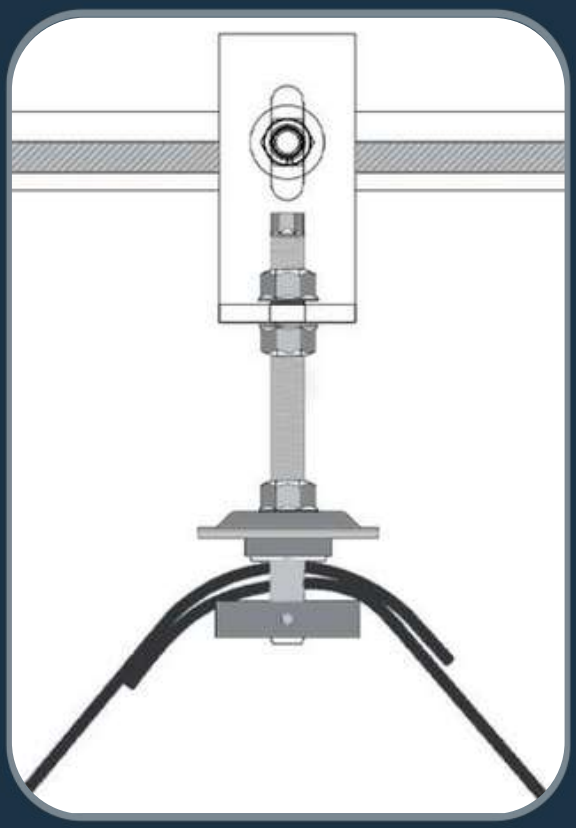

ILUSTRACION



DETALLADO

El T-Bolt de Stäk Aluminum es la solución perfecta para tejas estructurales tales como la teja Canaleta 90 de Eternit con crestas altas que no permiten llegar hasta las estructuras del edificio.

Dimensiones

- 120mm

Acabado

- Acero inoxidable

Stäk Aluminum

STAK-G-50 G-Clip Para Teja Traslapada



DETALLADO

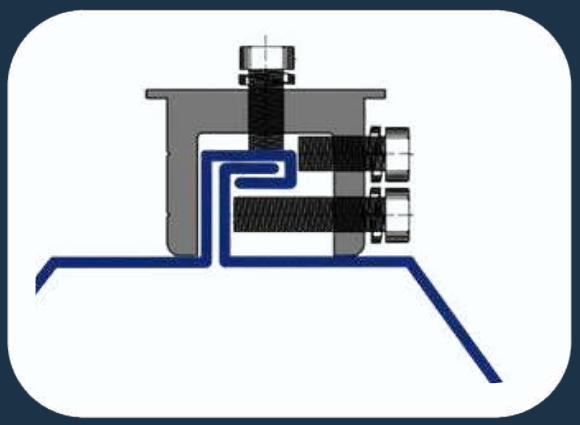



ILUSTRACION

El Stäk G es idóneo para tejas Grafadas y no tiene perforaciones sobre la cubierta.

Accesorios

- Tornillo Allen #8 * 2001) + Arandela 5/16(1)
- Tornillo Allen #8 * 20 (1) + Arandela 5/16(1)
- Tornillo Allen 48 × 35 (2) + Arandela 5/16(2)

Stäk Aluminum