SOLAX POWER

SOLAX POWER | BVB 09 PARTNER

SOLAX POWER

Mini Solar Farms with SolaX



With SolaX, You've Got the Power

Portafolio Completo de Productos

SOLAX



Primer Inversor Híbrido de Asia

Seis Generaciones de ESS residencial

Primera Solución AC V2H de la Industria

Primera Certificación SOC 2 TIPO II de la Industria

50% de aumento en ingresos con colaboración Edge Cloud AI

Categorías de Productos SolaX

Ilumina tu Vida con Energía Verde

"La estrategia '2+2+x' de SolaX Power está diseñada para ofrecer una solución energética integral y personalizada para los hogares.
El primer "2": los inversores y baterías de almacenamiento de nuestra empresa, que representan "solar + almacenamiento".
El segundo "2" representa "bombas de calor y cargadores de VE", dos cargas de alta potencia que simbolizan las soluciones integrales de energía para el hogar que ofrecemos.
El sistema de gestión de energía de SolaX Power ofrece una posibilidad sin igual: "X" para la gestión energética del hogar."

2
Equipos de Energía Limpia



Inversor solar + almacenamiento

+

2
Cargas Inteligentes para el Hogar

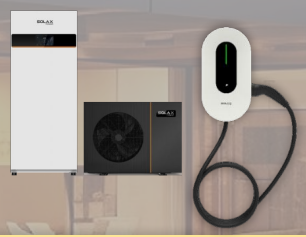

Bomba de calor
Cargador de EV

+

X
Gestión de Energía

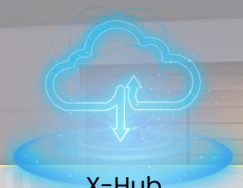

X-Hub
Escena Inteligente
Programación Inteligente
TOU
VPP

X3-GRAND HV

Inversor Solar Comercial & Industrial

SOLAX POWER | BVB 09 PARTNER

99.03%
Eficiencia Máxima

1500V
Voltaje Máx. Entrada

6 MPPTs
75A Entrada Máx. / MPPT

10 Años
Garantía de Fábrica

Especificaciones Técnicas

Protección IP: **IP66**
Altitud Máx. Funcionamiento: **5000m** (derating >4000m)
Dimensiones: **1225 × 825.5 × 369.1 mm**
Peso: **130 kg**



X3-GRAND-HV

300kW / 330kW / 333kW / 350kW

RETIE

X3-GRAND HV

Parámetros Principales & Especificaciones

150%
PV Oversizing

6 / 5
MPP Trackers / Strings

500~1500V
Rango Voltaje MPPT

800 V
Rated AC Voltage (3 / PE)

IV Curve Scanning
Diagnóstico inteligente integrado para curvas I-V en tiempo real, optimizando la eficiencia de operación del sistema.



X3-GRAND-HV

300kW / 330kW / 333kW / 350kW

X3-GRAND HV

Funcionalidades & Protección Integrada

Si

Arc-fault circuit interrupter (AFCI)

Type II

(Optional: Type I+II)

SPD (DC/AC)

Características y Funcionalidades Principales

Night time SVG: **Si**

AC terminals over temperature detection: **SI**

Fan selfcleaning: **Si**

Active/Reactive power control: **si**

Anti PID: **Opcional**

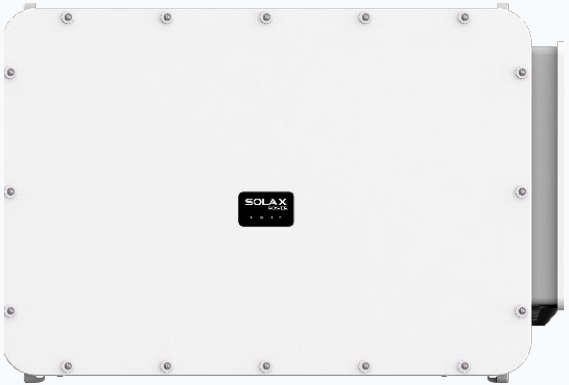

X3-GRAND HV

300-350kW

RENDIMIENTO SUPERIOR

GMPPT (Corrección de Sombra)

Optimización Inteligente GMPPT

- Cuando un panel presenta sombreado ligero, el inversor realiza un escaneo automático para calcular el nuevo punto de máxima potencia (MPPT)..

Without shadow

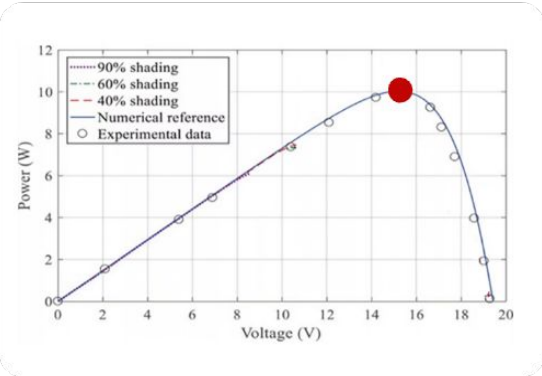

With shadow

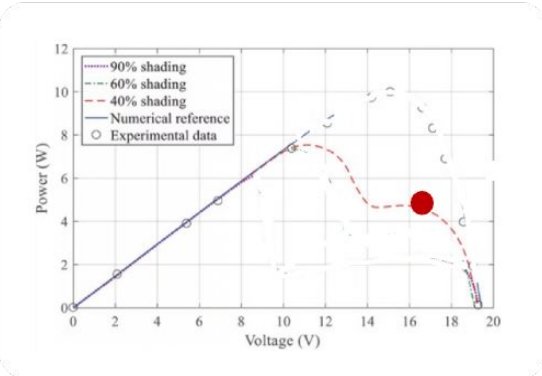

GMPPT Off

With shadow

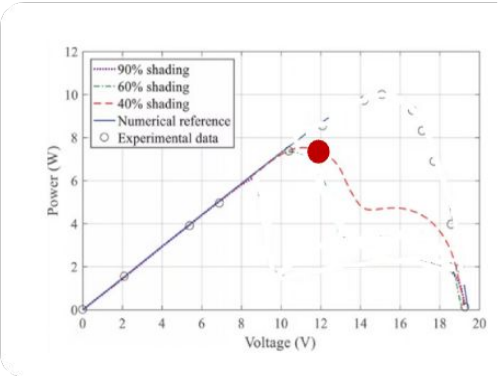

GMPPT

SEGURIDAD ROBUSTA

Detección de Temperatura en Terminales AC/DC

Protección Térmica Avanzada

La detección de temperatura en los terminales AC/DC garantiza que el dispositivo no se vea afectado por temperaturas excesivamente altas y previene posibles riesgos de seguridad.

- **Monitoreo Continuo:** Prevención activa frente a elevaciones anómalas de temperatura.
- **Protección Integral:** Cobertura de seguridad tanto en la entrada DC como en la salida AC.
- **Operación Confiable:** Minimización de riesgos de fallas y aseguramiento del tiempo de actividad.



Terminales AC/DC

Sensor de Temperatura Integrado

INSTALACIÓN Y MANTENIMIENTO

Diseño Pensado para la Eficiencia Operativa

Ventajas de Diseño y Servicio

- **Ventilador Reemplazable**
  Fácil de reemplazar y mantener directamente en campo.
- **Diseño sin Fusibles**
  Control inteligente por software, eliminando la necesidad de cambiar fusibles.
- **Fuente de Alimentación Auxiliar Opcional**
  Monitoreo y operación continuos durante las 24 horas.

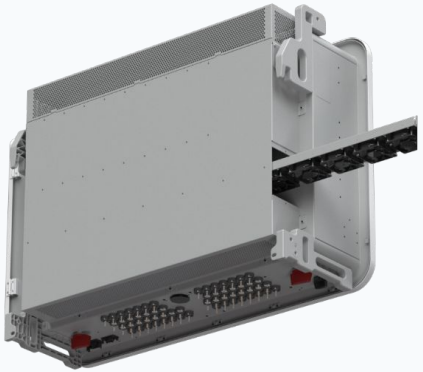

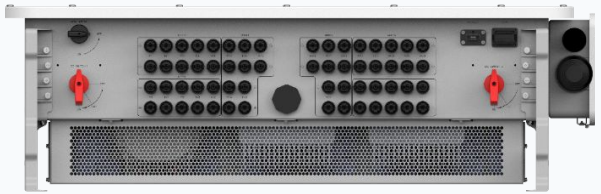

XCB800A

Especificaciones Técnicas Comparativas

XCB800A
Versión Local

Máx. número de dispositivos	60
Interfaz RS485	≥ 6
Interfaz MPLC	1 o 2 (opc.)
Distancia de comunicación	≤ 1000 m
Protección de ingreso	IP66
Dimensiones (An*Al*Pr)	918*628*290 mm
Peso neto	Máx 45 kg

XCB800A
Versión Nube

Máx. número de dispositivos	**140**
Interfaz RS485	≥ 6
Interfaz MPLC	1 o 2 (opc.)
Distancia de comunicación	≤ 1000 m
Protección de ingreso	IP66
Dimensiones (An*Al*Pr)	918*628*290 mm
Peso neto	Máx 45 kg



COMPARATIVA DE VERSIONES

Guía de Selección de Modelos y Especificaciones

Versión 1
Versión Nube

Diferencia Clave

Usa EMS1000 PRO

Recomendaciones de Selección

- Los datos se cargan a la plataforma en la nube.
- No requiere transmisión local.
- Modbus TCP.
- Comunicación PLC

Versión 2
Versión Local

Diferencia Clave

Unidad de Gestión de Comunicaciones (IEC104)

Recomendaciones de Selección

- Datos enviados a SCADA vía protocolo IEC 104
- Monitoreo local
- Requiere red en anillo de fibra óptica
- Sin requerimiento de plataforma en nube
- Comunicación PLC

Versión 3
Versión Local

Diferencia Clave

Unidad de Gestión de Comunicaciones (IEC104 + GOOSE)

Recomendaciones de Selección

- Comunicación PLC
- Datos a SCADA vía IEC 104 y Protocolo GOOSE
- Monitoreo local
- Requiere red en anillo de fibra óptica
- Sin requerimiento de plataforma en nube

MVS

Estación Transformadora de Media Tensión

Especificaciones Técnicas

Capacidades	3,2MW / 4,4MW / 6,4MW
Voltaje MV	15KV, 20KV, 30KV, 33KV
Protección	IP54, C5
Rango de Operación	-25°C a +55°C



MVS


SOLAX


SOLAX
POWER
JGYU 012081 0 25S3
LV ROOM
TRANSFORMER ROOM

SOLUCIÓN TÍPICA

Sistema Dongle

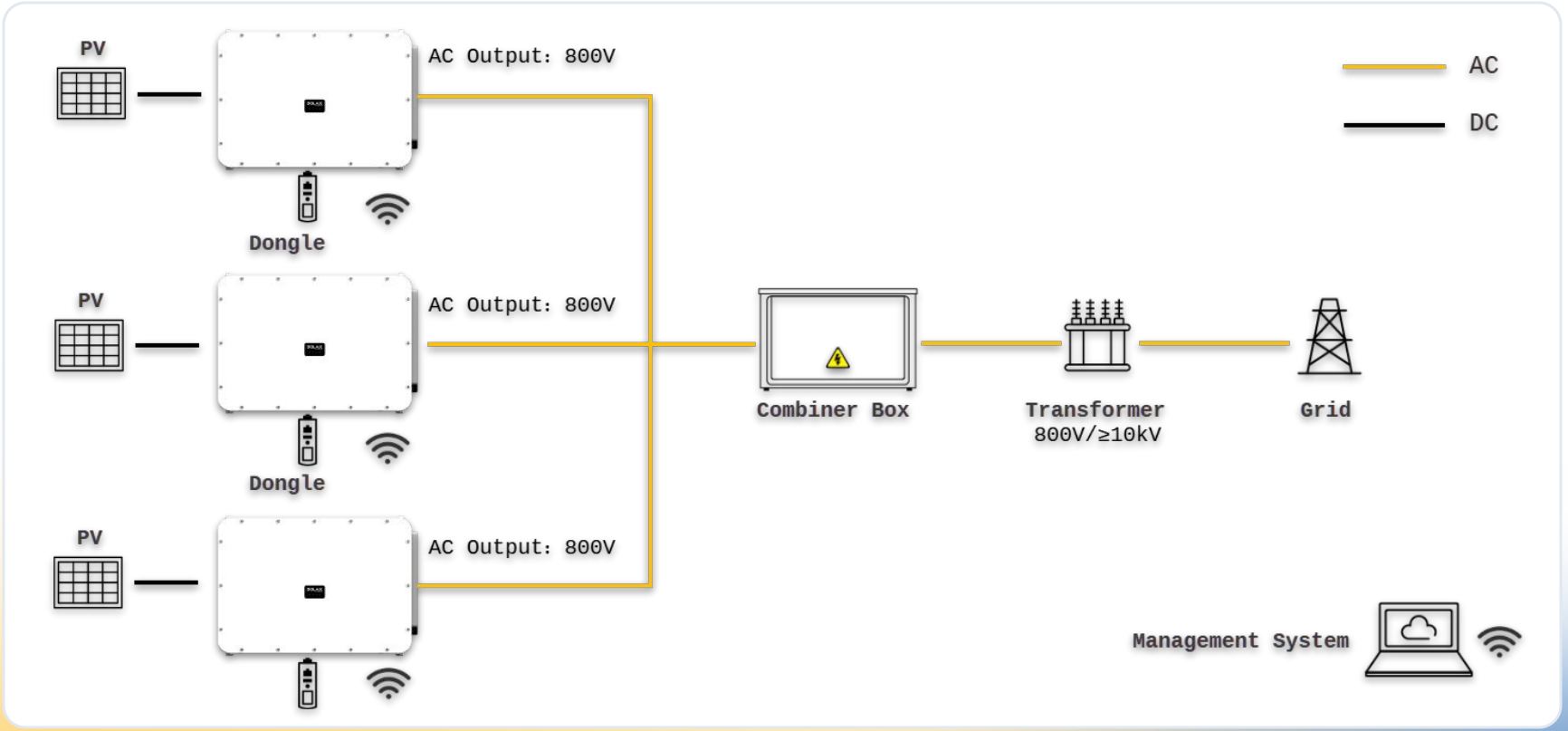

SOLUCIÓN TÍPICA

RS485 + EMS1000 PRO

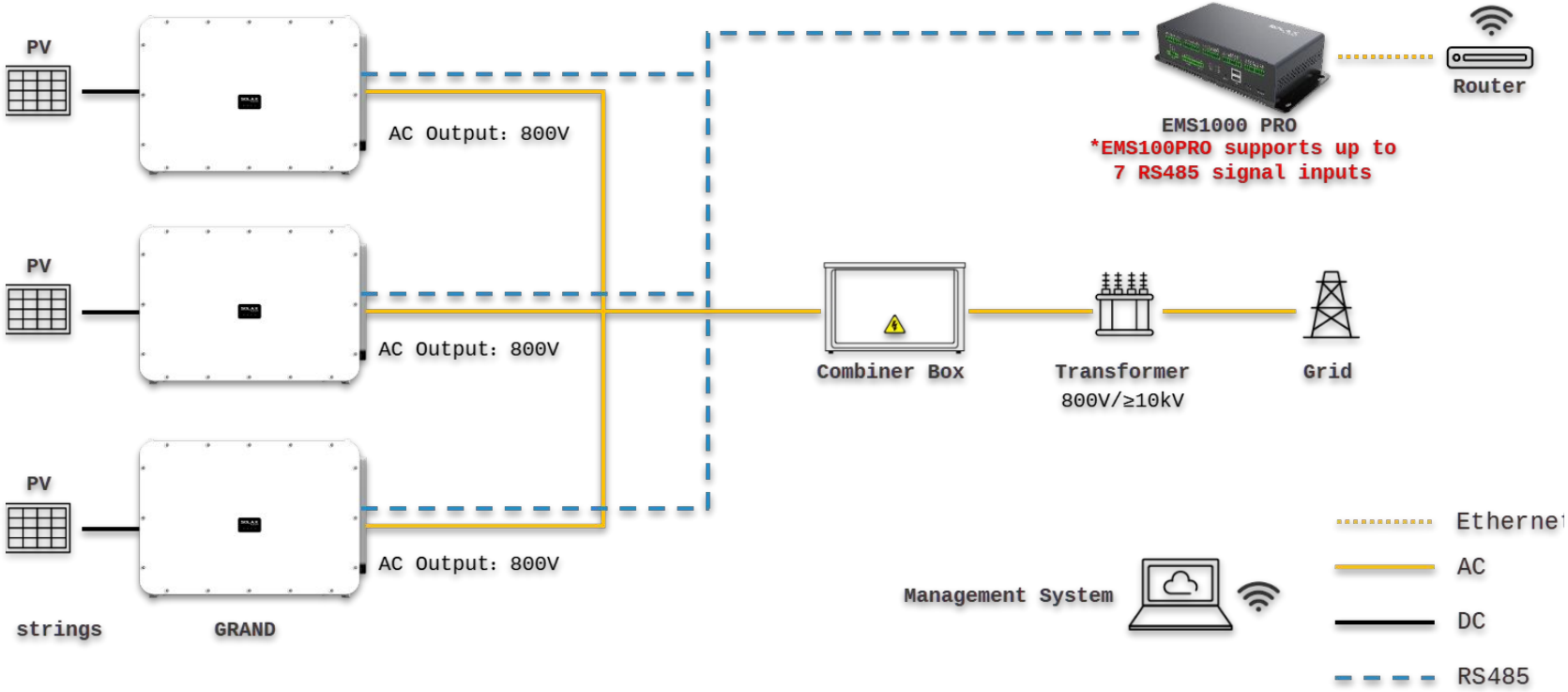

SOLUCIÓN TÍPICA

Sistema de Caja de Gestión de Comunicaciones

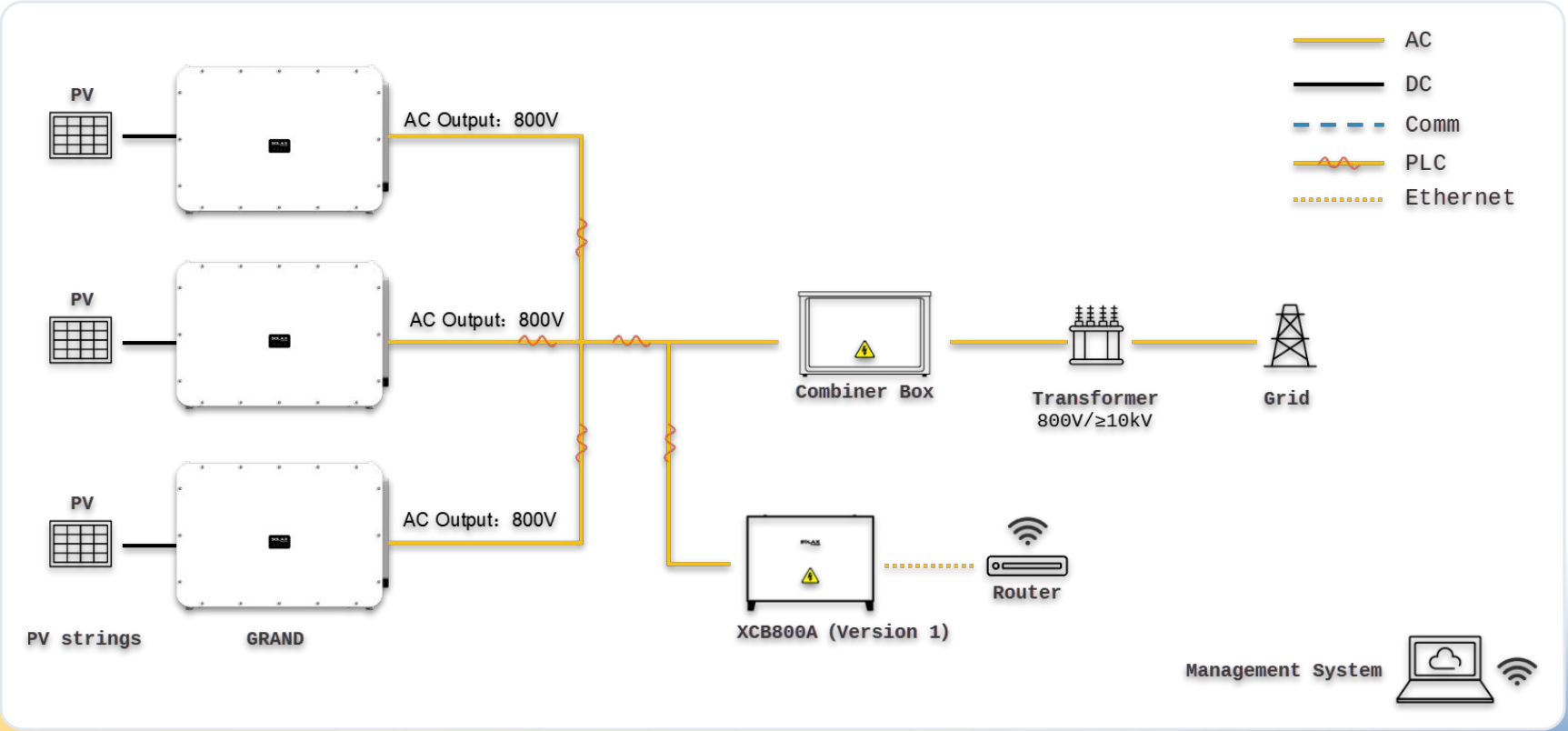

SOLUCIÓN TÍPICA

Solución de Inyección Cero

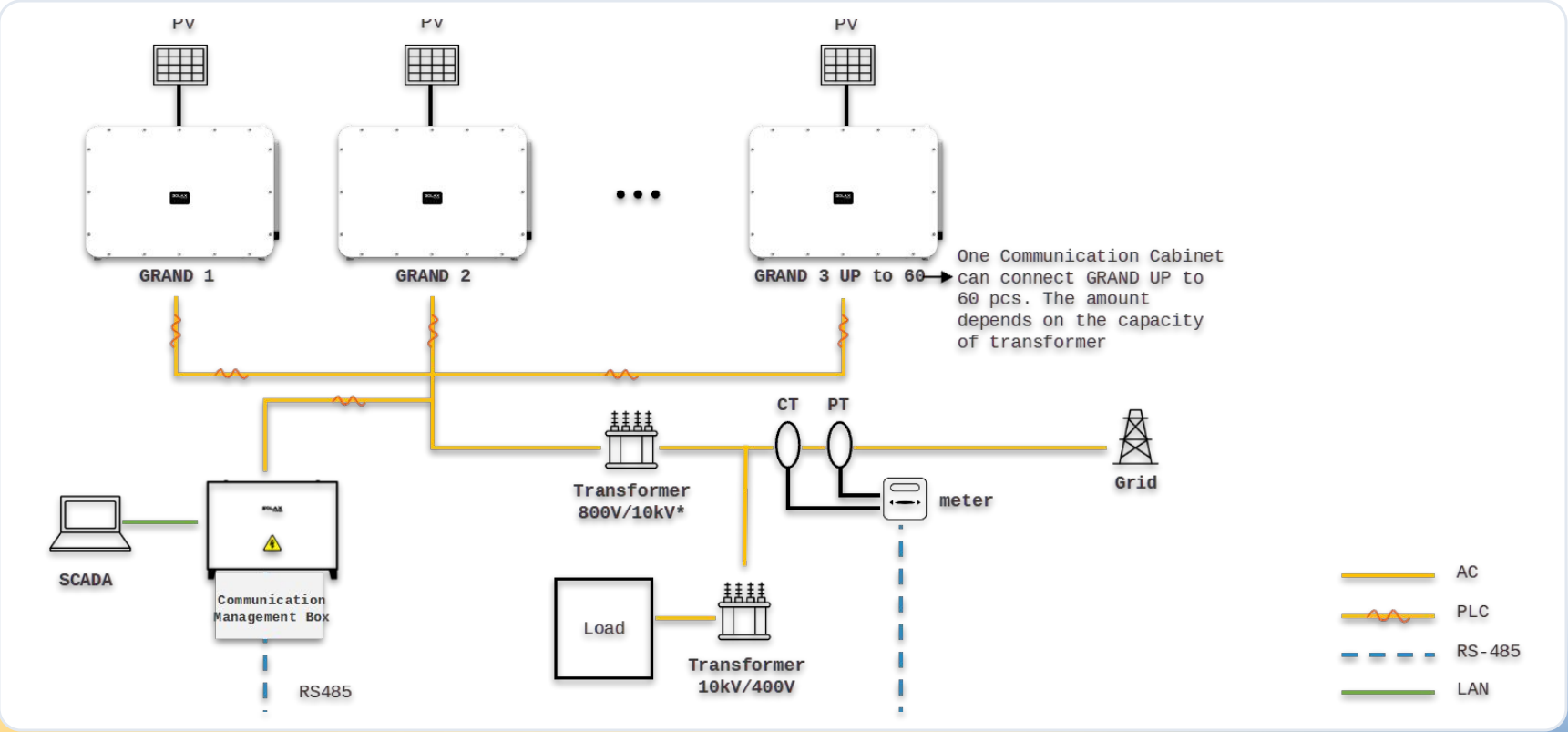

SOLUCIÓN TÍPICA

Sistema Solar y BESS

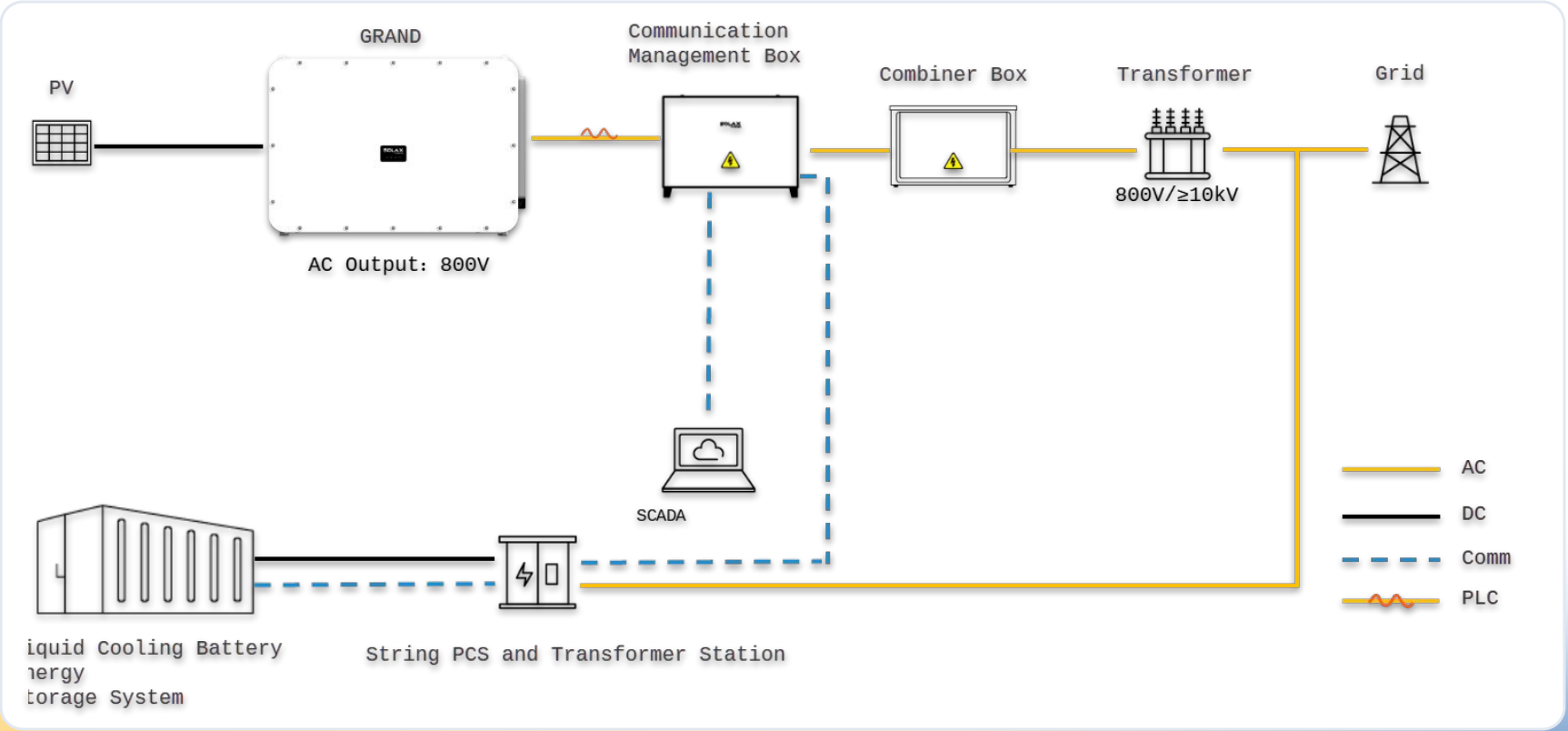

SOLUCIÓN TÍPICA

Solución de Red en Anillo

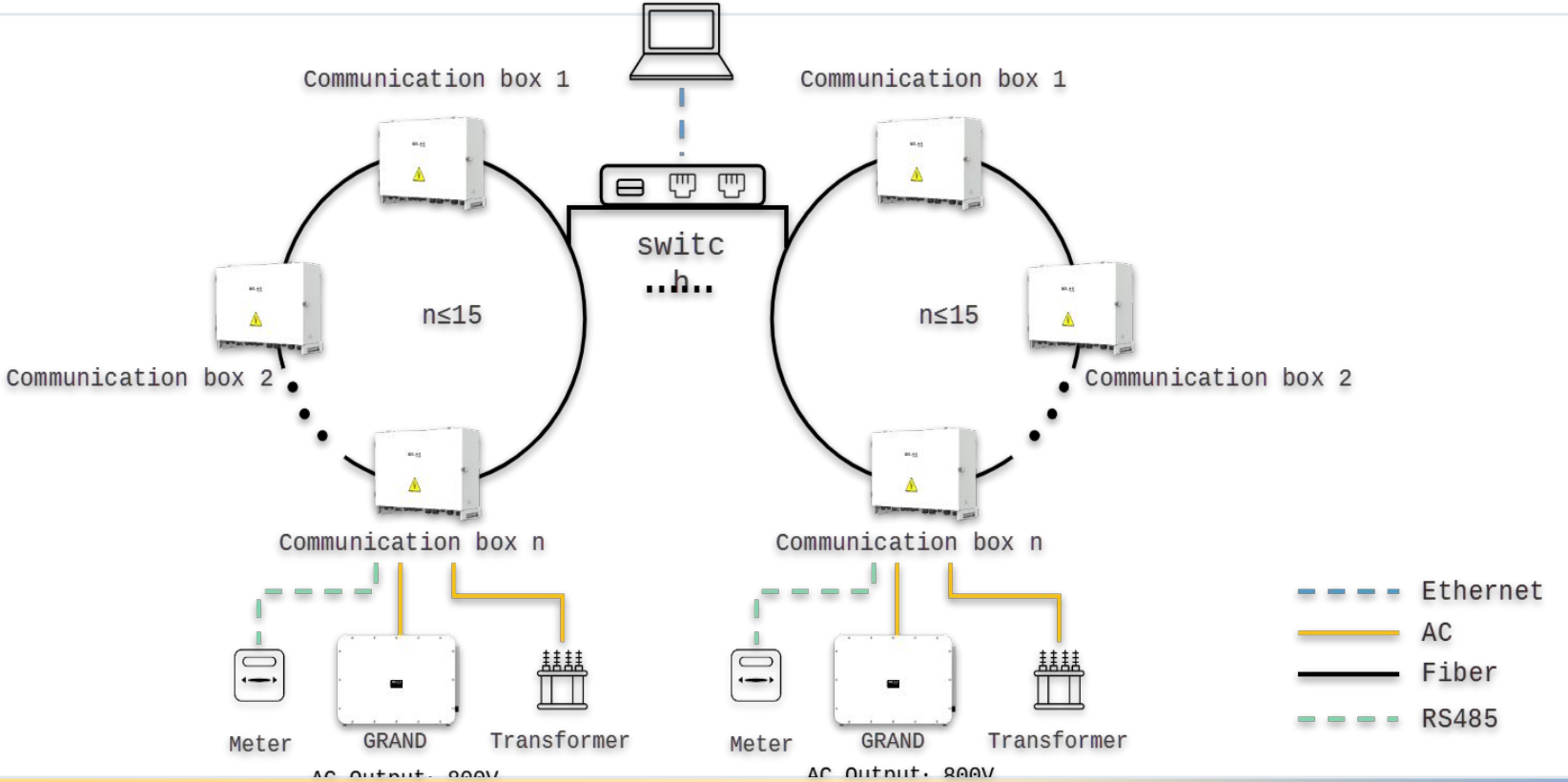

RECOMENDACIONES DE SOLUCIÓN

Comparativa de Sistemas de Comunicación

Sistema Dongle

Sistemas con < 8 unidades

✔ Ventajas

- Bajo costo del sistema de comunicación
- Sin necesidad de cableado externo adicional

✖ Desventajas

- Requiere soporte local WiFi/4G
- Datos deben subirse a SolaXCloud
- Sin regulación centralizada ni control de inyección cero

Equipamiento:

• X3-GRAND HV (n < 8)
• Dongle opcional (WiFi/4G/LAN)

Caja de Gestión RECOMENDADO

Sistemas con ≥ 8 unidades

✔ Ventajas

- Sin cableado de comunicación externo
- Regulación centralizada e inyección cero
- Alta calidad de comunicación (PLC)

✖ Desventajas

- Mayor costo del sistema de comunicación
- Requiere secuencia de fases consistente en CA

Equipamiento:

• X3-GRAND HV (n ≥ 8)
• XCB800A (EMS1000 PRO integrado)

RS485 + EMS1000

Sistemas con < 8 unidades

✔ Ventajas

- Admite regulación centralizada e inyección cero
- Solo se requiere 1 gestor por sistema

✖ Desventajas

- Alto costo del sistema de comunicación
- Requiere cableado de comunicación externo
- Calidad inferior a la comunicación PLC

Equipamiento:

• X3-GRAND HV (n < 8)
• EMS1000 PRO (1 ud.)

CASOS DE ÉXITO

X3-GRAND 196MW

Detalles del Proyecto

Área de Instalación:
Guizhou, China

Escenario de Aplicación:
Agricultura

Configuración del Sistema:
612 uds. * X3-GRAND 320K



Planta Solar Agrícola

196MW / Guizhou, China

CASOS DE ÉXITO

X3-GRAND 80MW

Detalles del Proyecto

Área de Instalación:
Zhejiang, China

Escenario de Aplicación:
Agricultura

Configuración del Sistema:
250 uds. * X3-GRAND 320K



Planta Solar Agrícola

80MW / Zhejiang, China

Gracias

POWERING A GREEN FUTURE

SOLAX